# GRUPPO DI RIEMPIMENTO SCHEDA TECNICA

**A**ttestation de **C**onformité **S**anitaire

PN10 Nichelati

## GRUPPO DI RIEMPIMENTO 503

## Funzione

Il gruppo di riempimento è indicato in tutti gli impianti di riscaldamento a circuito chiuso, in cui permette di mantenere costante la pressione del fluido all'interno della tubazione. Caratteristica principale è il funzionamento a pistone con camera di compensazione. Gli attacchi per il collegamento all'impianto sono femmina e a bocchettone maschio filettati secondo la norma ISO 228/1.
Due attacchi da 1⁄4"G, posti sul corpo, permettono il collegamento di un manometro di controllo.

## Caratterische tecniche e costruttive

***Misure disponibili:*** 1/2"G
***Massima pressione di esercizio consigliata:*** 10 bar
***Pressione di pretaratura in fase di collaudo:*** 1,5 bar
***Campo di regolazione della pressione in uscita:*** da 0,2 a 4 bar
***Temperatura massima di esercizio:*** 120°C (t. minima 0°C escluso il gelo)

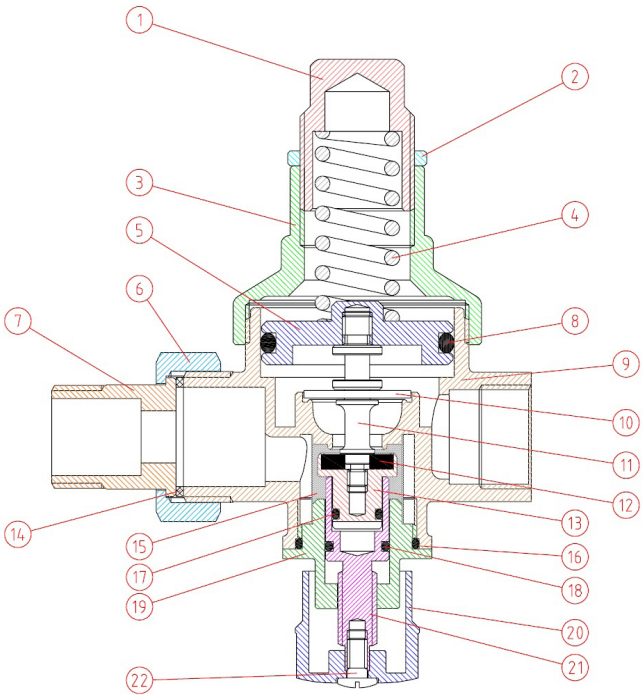

| | |
|---|---|
| 1 SPINGIMOLLA | CW 617N UNI EN 12165 |
| 2 GHIERA DI SERRAGGIO | CW 614N UNI EN 12164 |
| 3 CAPPUCCIO | CW 617N UNI EN 12165 |
| 4 MOLLA | C 72 DIN 17223-84 |
| 5 PIATTELLO | CW 614N UNI EN 12164 |
| 6 GHIERA PER CODOLO | CW 617N UNI EN 12165 |
| 7 CODOLO | CW 617N UNI EN 12165 |
| 8 ANELLO DI TENUTA OR | EPDM |
| 9 CORPO | CW 617N UNI EN 12165 |
| 10 MEBRANA | EPDM |
| 11 ASTA | CW 614N UNI EN 12164 |
| 12 GUARNIZIONE | EPDM |
| 13 VALVOLA | CW 614N UNI EN 12164 |
| 14 GUARNIZIONE | FASIT 202 |
| 15 MAGLIA FILTRANTE | AISI 304 |
| 16 ANELLO DI TENUTA OR | EPDM |
| 17 ANELLO DI TENUTA OR | EPDM |
| 18 ANELLO DI TENUTA OR | EPDM |
| 19 TAPPO INFERIORE | CW 617N UNI EN 12165 |
| 20 MANIGLIA | ABS |
| 21 ASTA VITONE | CW 614N UNI EN 12164 |
| 22 VITE | CW 614N UNI EN 12164 |

## Dimensioni e principio di funzionamento

| Misura | A | B | C |
|---|---|---|---|
| 1/2”G - DN15 | 98 | 70 | 130 |

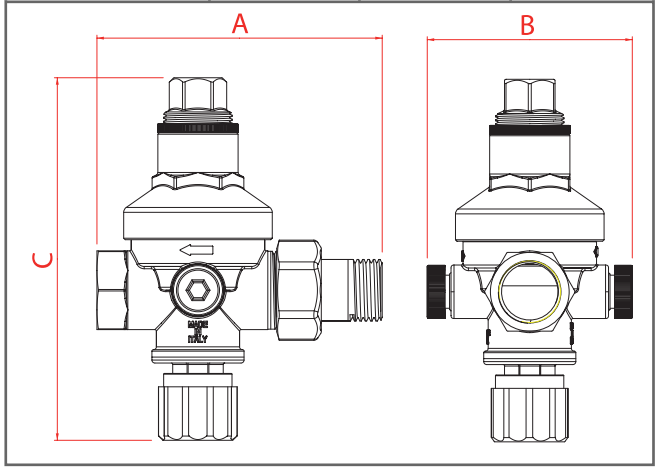


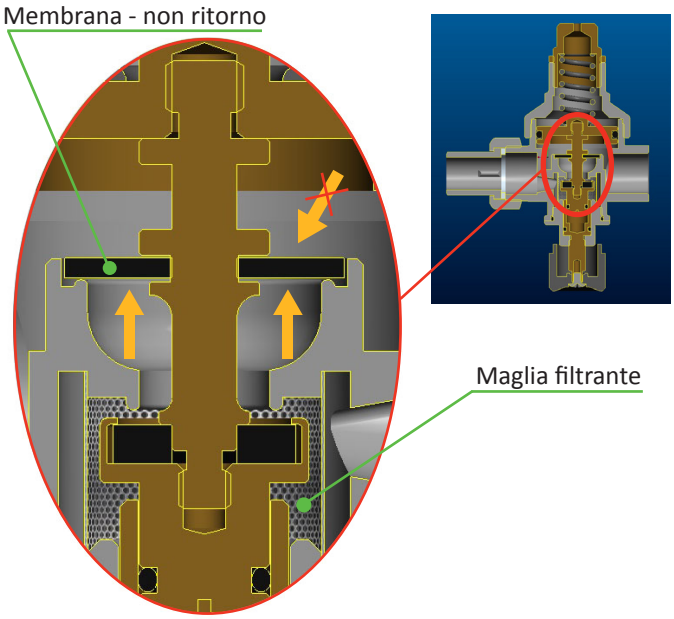


Il gruppo di riempimento, come un riduttore di pressione, basa il proprio funzionamento sull’equilibrio di due forze contrapposte che si sviluppano nel suo interno. La spinta della pressione dell’acqua, che tende a chiuderne il passaggio portando la valvola in posizione di chiusura, è in contrapposizione con la forza della molla che al contrario, tende ad aprire il passaggio dell’acqua.
Inoltre, il Gruppo di Riempimento FARG, comprende al suo interno, una maglia filtrante, una mebrana che funge da sistema di non ritorno e, sul tappo inferiore, un rubinetto di serraggio che permette l’arresto del reintegro dell’acqua, costringendo la valvola in posizione di chiusura.

## Installazione

***1***. Di norma il gruppo di riempimento viene installato tra due valvole di intercettazione, per facilitare le procedure di installazione e futura manutenzione.

***2***. Procedere con l’installazione del gruppo di riempimento seguendo il verso della freccia stampata sul corpo

***3***. Chiudere la valvola di intercettazione a valle e procedere con la taratura agendo sullo spingimolla, avvitando (girare in senso orario) per aumentare il valore di taratura o svitando (girare in senso antiorario) per diminuirlo.

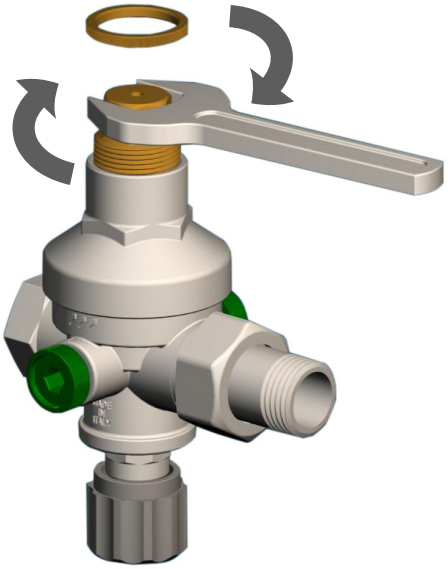

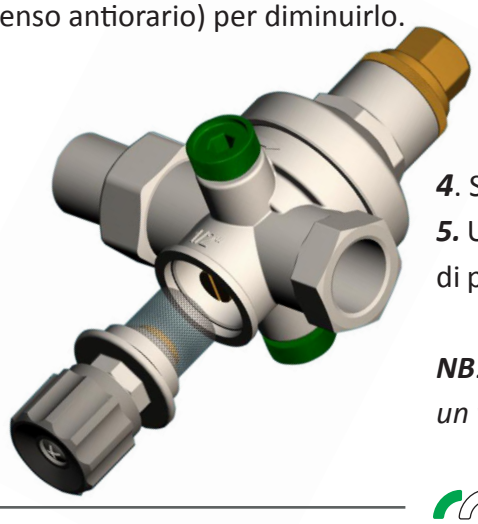

***4***. Sul monometro è possibile leggere il valore di taratura.

***5.*** Una volta termitata l’operazione di carico dell’impianto, si consiglia di provvedere alla pulizia del filtro interno, svitando il tappo inferiore.

***NB****: Tutti i gruppi di riempimento F.A.R.G. sono pretarati in fabbrica ad un valore di 1,5 bar*

## Consigli per l'installazione

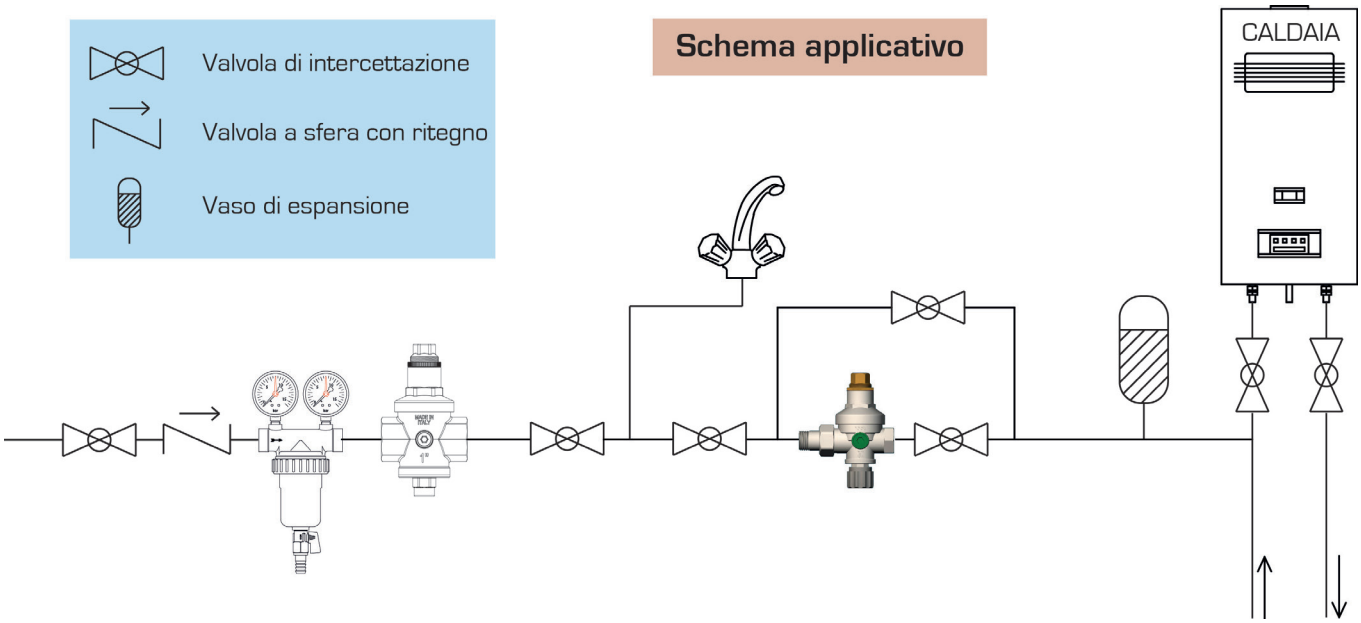


- La pressione in ingresso, deve essere superiore di almeno 1 bar, rispetto la pressione di taratura.
- Per assorbire le variazioni di volume del fluido dovute al riscaldamento dell'acqua, è necessaria l'istallazione di un vaso di espansione.
- Si consiglia la realizzazione di un "by-pass" per velocizzare le operazioni di carico dell'impianto. Per fare un esempio, si potrebbe riempire 2/3 dell'impianto tramite il by-pass e il rimanente con il gruppo di riempimento, per permettere alle eventuali bolle di aria di essere espulse tramite gli appositi sfoghi.
- Non esagerare con la "velocità" di carico tramite by-pass, in quanto va ricordato, che la quantità di acqua immessa nel circuito è proporzionale alla quantità di aria sfogata.

## Anomalie funzionali e suggerimenti

- Piccole impurità presenti nell'impianto, posandosi sulla sede, possono influenzare il buon funzionamento del gruppo di riempimento. Anche se la valvola è già munita di un piccolo sistema di filtraggio interno, si consiglia comunque di installare un filtro a monte dell'impinato non dimenticandosi di provvedere all'ordinaria manutenzione.
- Per la precedente controindicazione ricordiamo che è opportuno eseguire saltuariamente, la pulizia della maglia filtrante presente all'interno del gruppo di riempimento.

release 1 - Maggio 2016

F.A.R.G. srl
28045 Invorio - Novara - Italy
Via C. Battisti n°77
Tel. +39 0322 255193
Fax +39 0322 259487
www.farg.it - info@farg.it

Azienda certificata ISO 9001:2008
ISO 9001
BUREAU VERITAS
Certification
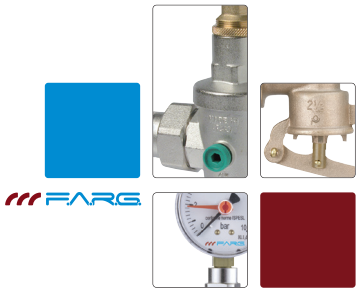
A.C.S.